SMD-Sicherung mit Clip, 4.2 x 11.3 mm, Flink F, UMK 250 = UMF 250 (Au) + UMC 250

SMD-Sicherung mit Clip

IEC 60127-4 · 250 VAC · 125 VDC · Flink F

Siehe unten:
Zulassungen und Konformitäten

Beschreibung
- VDE/UL Zulassungen, UMF 250, UMF 250 (Au), UMC 250 siehe Variantentabelle
- Hohes Ausschaltvermögen von bis 200 A @ 250 VAC
- UL-Zulassung für 0.05 A - 4 A @ 250 VAC und 125 VDC

Anwendungen
- Primärschutz auf SMD-Leiterplatten

Referenzen
Sortimentskasten Sortimentskasten UMF 250 / UMK 250

Weblinks
PDF-Datenblatt, HTML-Datenblatt, Allgemeine Produktinformation, Distributor-Stock-Check, Detailanfrage zu Typ, Microsite

Technische Daten

Nennspannung	250 VAC, 125 VDC
Nennstrom	0.5 - 4 A
Ausschaltvermögen	100-200 A
Charakteristik	Flink F
Montage	Leiterplatte,SMT
Zulässige Umgebungstemp.	-40 °C bis 85 °C
Klimakategorie	40/085/21 gemäss IEC 60068-1
Material: Gehäuse	Keramik
Material: Anschlüsse	Kupferlegierung, vergoldet
Lagerbedingungen	0 °C bis 40 °C, max. 70% r.F.
Stempelung	S, Nennstrom, Nennspannung, Charakteristik, Schaltvermögen

Lötverfahren	Reflow Lötprofil
Lötbarkeit	245 °C / 3 sec gemäss IEC 60068-2-58
Lötwärmebeständigkeit	260 °C / 10 sec gemäss IEC 60068-2-58
Feuchtigkeitsempfindlichkeit	MSL 1, J-STD-020
Nässe-/Widerstandstest	(nach EIA/IS-722, Test 4.4.3) 10 % Nennstrom. Temperatur-Wechsel zwischen 25°C und 65°C bei 100% relativer Luftfeuchtigkeit. Dauer: 24 Std. jeder Zyklus, total 10 Zyklen
Betriebsdauer	(nach EIA/IS-722, Test 4.4.1) 1000h @ 0.60 x In @ 70°C
Mechanischer Schock	MIL-STD-202, Method 213 Condition A
Widerstandsfähigkeit gegen Lösungsmittel	Reinigung mit üblichen Lösungsmitteln
Festigkeit der Anschlüsse	(nach EIA/IS-722, Test 4.5.5) (Biegung auf Platte, 1 mm, 1 Minute)

Zulassungen und Konformitäten

Detaillierte Informationen zu Zulassungen, Normanforderungen, Verwendungshinweisen und Prüfdetails finden Sie in Details über Zulassungen

SCHURTER Produkte sind grundsätzlich für den Einsatz im industriellen Umfeld ausgelegt. Sie verfügen über Zulassungen unabhängiger Prüfstellen gemäss nationaler und internationaler Normen.
Produkte mit spezifischen Eigenschaften und Anforderungen wie sie etwa im Bereich Automotive nach IATF 16949, der Medizintechnik gemäss ISO 13485 oder in der Luft- und Raumfahrt gefordert werden, können ausschliesslich mit kundenspezifischen, individuellen Vereinbarungen durch SCHURTER angeboten werden.

Zulassungen

Durch das Zulassungszeichen bescheinigen die Prüfstellen die Einhaltung der sicherheitstechnischen Anforderungen, die an elektronische Produkte gestellt werden.

Zulassung Referenztyp: UMK 250

Zulassungslogo	Zertifikat	Zulassungsstelle	Beschreibung
	VDE Zulassungen	VDE	VDE Ausweisnummer: 40027880 / 40023291
	UL Zulassungen	UL	UR Ausweisnummer: E41599

Produktnormen

Produktnormen, welche referenziert werden

Organisation	Design	Norm	Beschreibung
IEC	Ausgelegt gemäss	IEC 60127-6	Geräteschutzsicherungen - Teil 6: G-Sicherungshalter für G-Sicherungs-einsätze
IEC	Ausgelegt gemäss	IEC 60127-4	Feinsicherungen. Teil 4. Universelle modulare Sicherungseinsätze für Durchgangsloch- und Aufputz-Montage
UL	Ausgelegt gemäss	UL 248-14 / 4248-1	Niederspannungssicherungen - Teil 14: Zusatzsicherungen
CSA Group	Ausgelegt gemäss	CSA22.2 No. 248.14 / No. 4248.1	Niederspannungssicherungen - Teil 14: Zusätzliche Sicherungen

Anwendungsnormen

Anwendungsnormen, in welchen die Produkte entsprechend verwendet werden können

Organisation	Design	Norm	Beschreibung
IEC	Geeignet für Anwendungen gemäss	IEC/UL 62368-1	Einrichtungen für Audio/Video-, Informations- und Kommunikationstechnik - Teil 1: Sicherheitsanforderungen

Konformitäten

Das Produkt ist konform mit folgenden Richtlinien

Identifikation	Details	Aussteller	Beschreibung
CE	CE-Konformitätserklärung	SCHURTER AG	Die CE-Kennzeichnung erklärt, dass das Produkt gemäss der EU-Vordnung 765/2008 den geltenden Anforderungen genügt, die in den Harmonisierungsrechtsvorschriften der Gemeinschaft über ihre Anbringung festgelegt sind.
UKCA	UKCA-Konformitätserklärung	SCHURTER AG	Die UKCA-Kennzeichnung erklärt, dass das Produkt gemäss dem Britischen Amendment zur Verordnung (EC) 765/2008 den geltenden Anforderungen genügt.
RoHS	RoHS	SCHURTER AG	Richtlinie RoHS 2011/65/EU, Ergänzung (EU) 2015/863
50	China RoHS	SCHURTER AG	Das Gesetz SJ/T 11363-2006 (China RoHS) ist seit dem 1. März 2007 in Kraft. Ähnlich wie bei der EU-Richtlinie RoHS.
Halogen Free HF	Halogenfrei	SCHURTER AG	SCHURTER ist bestrebt, den Kunden halogenfreie Produkte anzubieten.
REACH	REACH	SCHURTER AG	Am 1. Juni 2007 trat die Verordnung (EG) Nr. 1907/2006 zur Registrierung, Bewertung, Zulassung und Beschränkung chemischer Stoffe 1 (kurz: "REACH") in Kraft.

Dimension [mm]

11.3 mm

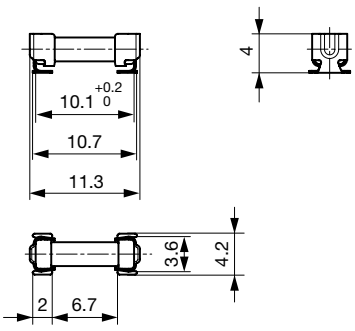

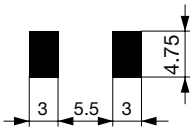

Lötflächen

Schmelzzeiten

Nennstrom In	1.0 x In min.	1.25 x In min.	2.0 x In max.	10.0 x In min.	10.0 x In max.
0.5 A - 4.0 A	-	60 min	120 s	1 ms	10 ms

Zeit-Strom-Kennlinien

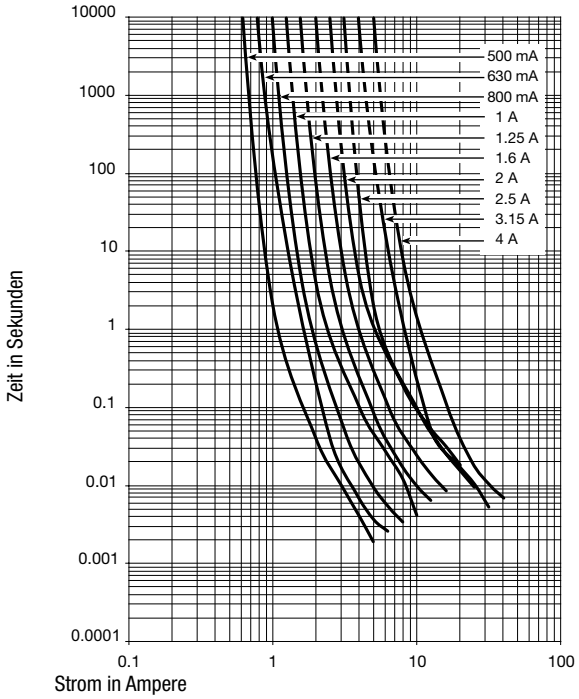

Alle Varianten

Nennstrom [A]	Nennspannung [VAC]	Nennspannung [VDC]	Ausschaltvermögen	Spannungsabfall 1.0 I_n max. [mV]	Spannungsabfall 1.0 I_n typ. [mV]	Verlustleistung 1.25 I_n max [mW]	Schmelzintegral 10.0 I_n typ. [A^2s]	VDE	cURus	Bestell-Nummer
0.5	250	125	1)	600	430	500	0.042	●	●	3404.2463.11
0.5	250	125	1)	600	430	500	0.042	●	●	3404.2463.22
0.63	250	125	1)	500	350	500	0.092	●	●	3404.2464.11
0.63	250	125	1)	500	350	500	0.092	●	●	3404.2464.22
0.8	250	125	1)	400	300	500	0.21	●	●	3404.2465.11
0.8	250	125	1)	400	300	500	0.21	●	●	3404.2465.22
1	250	125	1)	300	250	500	0.4	●	●	3404.2466.11
1	250	125	1)	300	250	500	0.4	●	●	3404.2466.22
1.25	250	125	2)	300	220	1000	1	●	●	3404.2467.11
1.25	250	125	2)	300	220	1000	1	●	●	3404.2467.22
1.6	250	125	2)	300	190	1000	2.1	●	●	3404.2468.11
1.6	250	125	2)	300	190	1000	2.1	●	●	3404.2468.22
2	250	125	2)	300	200	1000	3.26	●	●	3404.2469.11
2	250	125	2)	300	200	1000	3.26	●	●	3404.2469.22
2.5	250	125	2)	300	160	1200	4.8	●	●	3404.2470.11
2.5	250	125	2)	300	160	1200	4.8	●	●	3404.2470.22
3.15	250	125	2)	300	100	1500	5.17	●	●	3404.2471.11
3.15	250	125	2)	300	100	1500	5.17	●	●	3404.2471.22
4	250	125	2)	300	100	2000	9.4	●	●	3404.2472.11
4	250	125	2)	300	100	2000	9.4	●	●	3404.2472.22

Sie können die Verfügbarkeit all unserer Produkte in Echtzeit prüfen: https://www.schurter.com/de/info-center/support-tools/lagerbestand-distributor

1) IEC: 100 A @ 250 VAC / 100 A @ 125 VDC, resistive

1) UL: 200 A @ 250 VAC, p.f. ≥ 0.99 / 200 A @ 125 VDC, resistive

2) IEC: 100 A @ 250 VAC / 100 A @ 125 VDC, resistive

2) UL: 100 A @ 250 VAC, p.f. ≥ 0.99 / 100 A @ 125 VDC, resistive

Übersicht Zulassungen

UMF 250 -> Sicherung mit verzinnter Kappe, vorhandene Zulassungen: VDE Zeichen, UL LISTED, cURus, Free of CCC, PSE JET, KTL

UMF 250 (Au) -> Sicherung mit vergoldeten Kappe, vorhandene Zulassungen: VDE Zeichen, cURus, PSE JET

UMC 250 -> Clip, vorhandene Zulassung: VDE UG Gutachten, cURus

Nennstrom [A]	Nennspannung [VAC]	Nennspannung [VDC]	Ausschaltvermögen	Spannungsabfall 1.0 I_n max. [mV]	Spannungsabfall 1.0 I_n typ. [mV]	Verlustleistung 1.25 I_n max [mW]	Schmelzintegral 10.0 I_n typ. [A^2s]		Bestell-Nummer

UMK 250 = UMF 250 (Au) + UMC 250

Es exisitiert keine Zulassung für die Kombination Sicherung und Clip UMK 250, aber die Sicherung und der Clip sind bei beiden Prüfstellen (VDE/UL) unabhängig voneinander zugelassen.

Für den Reflow-Lötprozess ist eine Sicherung mit vergoldeten Kappen notwendig, um das Zusammenlöten von Sicherung und Clip zu verhindern. Als Ersatz im Feld kann dann eine Standard UMF 250 Sicherung mit verzinnten Kappen verwendet werden.

Es ist nicht erlaubt, höhere Nennströme als 4 A in den Clip einzusetzen.

Verpackungseinheit	.xx = .11	100 St. in Blistergurt verpackt in ESD-Plastikbeutel
gem. IEC 60286-3 Typ 2a	.xx = .22	1000 St. in Blistergurt [W: 24mm und P1: 8mm] auf Spule [A: 33cm]

25.09.2024

Die im Dokument aufgeführten Spezifikationen, Beschreibungen und Darstellungen basieren auf aktuellen Informationen. Änderungen sind vorbehalten. Die dargestellten Angaben werden als korrekt und zuverlässig angesehen. Allerdings sollten Anwender jedes ausgewählte Produkt unabhängig davon für ihre eigenen Anwendungen beurteilen und testen.